Ersatzteilkatalog

57288 - VERLÄNGERUNG C45 P150

57288 - VERLÄNGERUNG C45 P150 - 2026

Baujahr A



PELLENC

84122 Pertuis

Tel: +33 (0)490 094 700
Fax: +33 (0)490 096 409

E-mail: hotline.pellenc-catalog@pellenc.com
Website www.pellenc.com

57288 - VERLÄNGERUNG C45 P150

57288 - VERLÄNGERUNG C45 P150 -

Ersatzteile	*Mechanik*

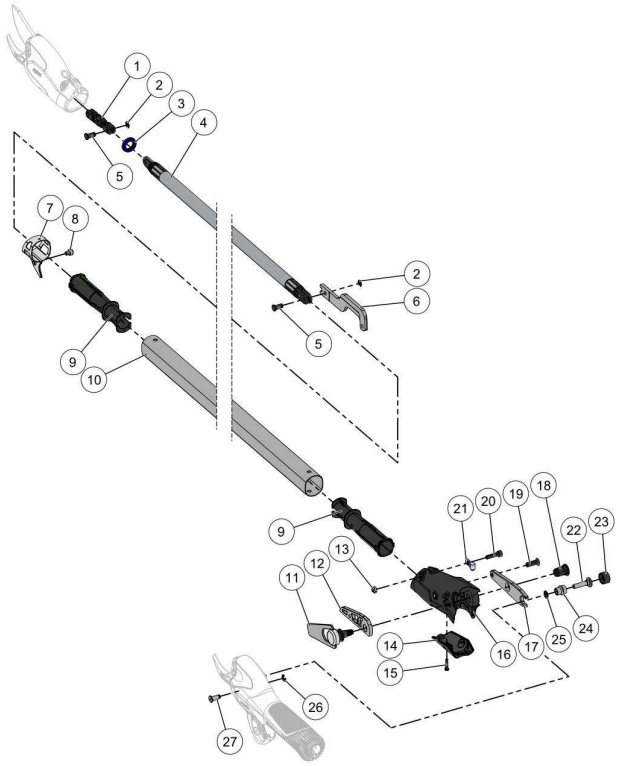

32_23_003B

Bezu	Referenz	Beschreibung	Men	Anmerkungen
1	150698	REGELGLIED KREUZUNG	1	
2	20003	KLAMMERN DURCHMESSER 5 (100 ST)	2	
3	150667	KOLBENDICHTUNG TEIL 90SHA -	1	
4	168969		1	KIT A*
5	68667	SCHULTERBOLZEN TREELION	2	
6	147647	VERBINDUNGSGLIED PCS-MONT.	1	
7	147613	ASTHAKEN	1	
8	151439		1	
9	147615	GLEITSCHIENE STANGE	2	
10	167829	VERLÄNGERUNG STANGE P150 V2	1	
11	167919	KLEMMHEBEL STANGE V2 MONTIERT	1	
12	168967		1	KIT C*
13	73693	SICHER.M OV.TT METALL M5 CL8 (20	2	
14	167941	ABDECKUNG SOCKEL STANGE V2	1	KIT C*
15	150643	SCHRAUBE WUPLAST W1451 30-16 Z	2	KIT C*
16	167939		1	KIT C*
17	167940		1	KIT C*
18	173678		1	KIT C*
19	150947	VIS FHC M6-20 Z NOIR CL10.9	1	KIT C*
20	152788	INNENSECHSKANTSCHR. M5-20 Z	2	
21	171345	GLEITSCHUTZANSCHLAG BEARBEITET	2	
22	152398	ACHSE ANPASSUNG SCHAFT PRUNION	1	KIT B*
23	173679	ISOLIERABDECKUNG FÜR DIE	1	KIT B*

57288 - VERLÄNGERUNG C45 P150 -

24	152397	ABSTANDSHALTER ANPASSUNG	1	KIT B*
25	01017	SCHNORR-SCHEIBE 6 (50 ST)	1	KIT B*
26	109144	CLIPS TRUARC 4	1	KIT B*
27	167513	BOLZEN DER KLINGENHALTERUNG	1	KIT B*
A	171346	STANGE GEBÖRDELT P150 V2 MIT	1	
B	152781		1	
C	167935	SOCKEL STANGE V2 MONTIERT	1	

57288 - VERLÄNGERUNG C45 P150 -

Ersatzteile	*Mechanik*

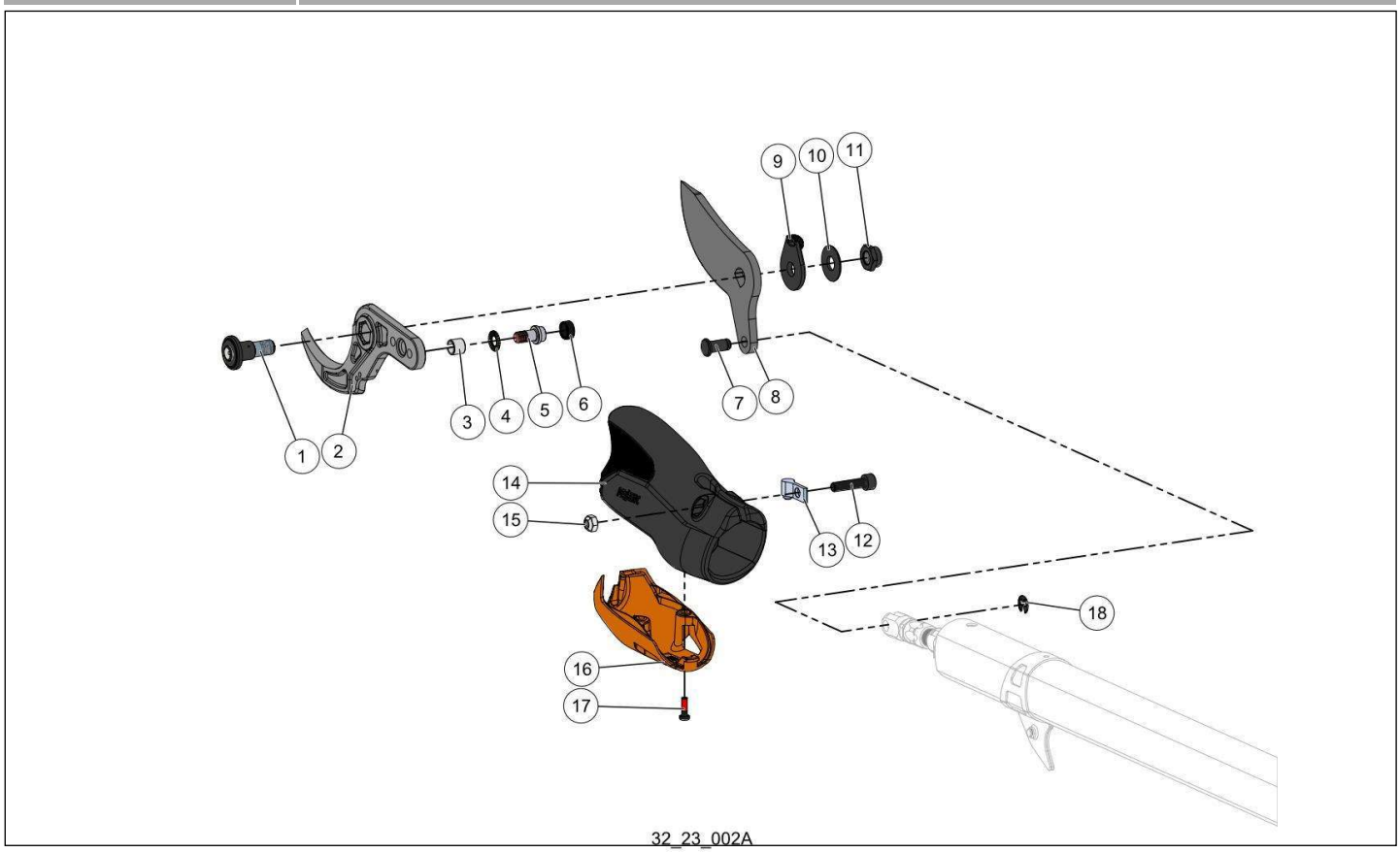

32_23_002A

Bezu	Referenz	Beschreibung	Men	Anmerkungen
1	158957	AXE DE LAME EQUIPE C35 C45	1	
2	160973	CROCHET C45	1	
3	161091		2	KIT A*
4	01017	SCHNORR-SCHEIBE 6 (50 ST)	2	
5	158096	SCHRAUBE HAKEN TORX30 C35 C45	2	
6	100812	KAPPE ZYLINDER	2	
7	68667	SCHULTERBOLZEN TREELION	3	
8	160960		1	
9	118362	SPIELPRÜFSCHEIBE +	1	
10	63948	DRUCKSCHEIBE KLINGENBOLZEN	1	
11	63949	MUTTER DEFORM. KLINGENBOLZEN	1	
12	152788	INNENSECHSKANTSCHR. M5-20 Z	1	
13	171345	GLEITSCHUTZANSCHLAG BEARBEITET	1	
14	171417	SET GEHÄUSE DCD STANGE V2 +	1	
15	73693	SICHER.M OV.TT METALL M5 CL8 (20	1	
16	167918	ABDECKUNG TDC STANGE V2	1	
17	130656	SCHRAUBE CBX M3-10 SCHW BEDR	2	
18	20003	KLAMMERN DURCHMESSER 5 (100 ST)	3	

57288 - VERLÄNGERUNG C45 P150 -

Ersatzteile	*Arbeitsgerate & fette*



Bezu	Referenz	Beschreibung	Men	Anmerkungen
1	65511	PRÜFKABEL FÜR	1	KIT A*
2	158338	ADAPTER USB-STECKER ZU	1	KIT A*
3	21883	ADAPTERKABEL RS-232/DB-9	1	KIT A*
4	39832	ERSETZEN DURCH REF 61276	1	KIT A*
5	122399	RFID-KARTE DIAG ULIB UMSPRITZT MIT	1	KIT A*
6	127267	SPANNUNGSPRÜFKABEL	1	KIT A*
A	61276	IRDA/RFID BOX + KARTE ULIB	1	
7	134671	KABEL MOLEX 6/6PT-STLINK/V FÜR	1	

57288 - VERLÄNGERUNG C45 P150 -

Ersatzteile	*Arbeitsgerate & fette*

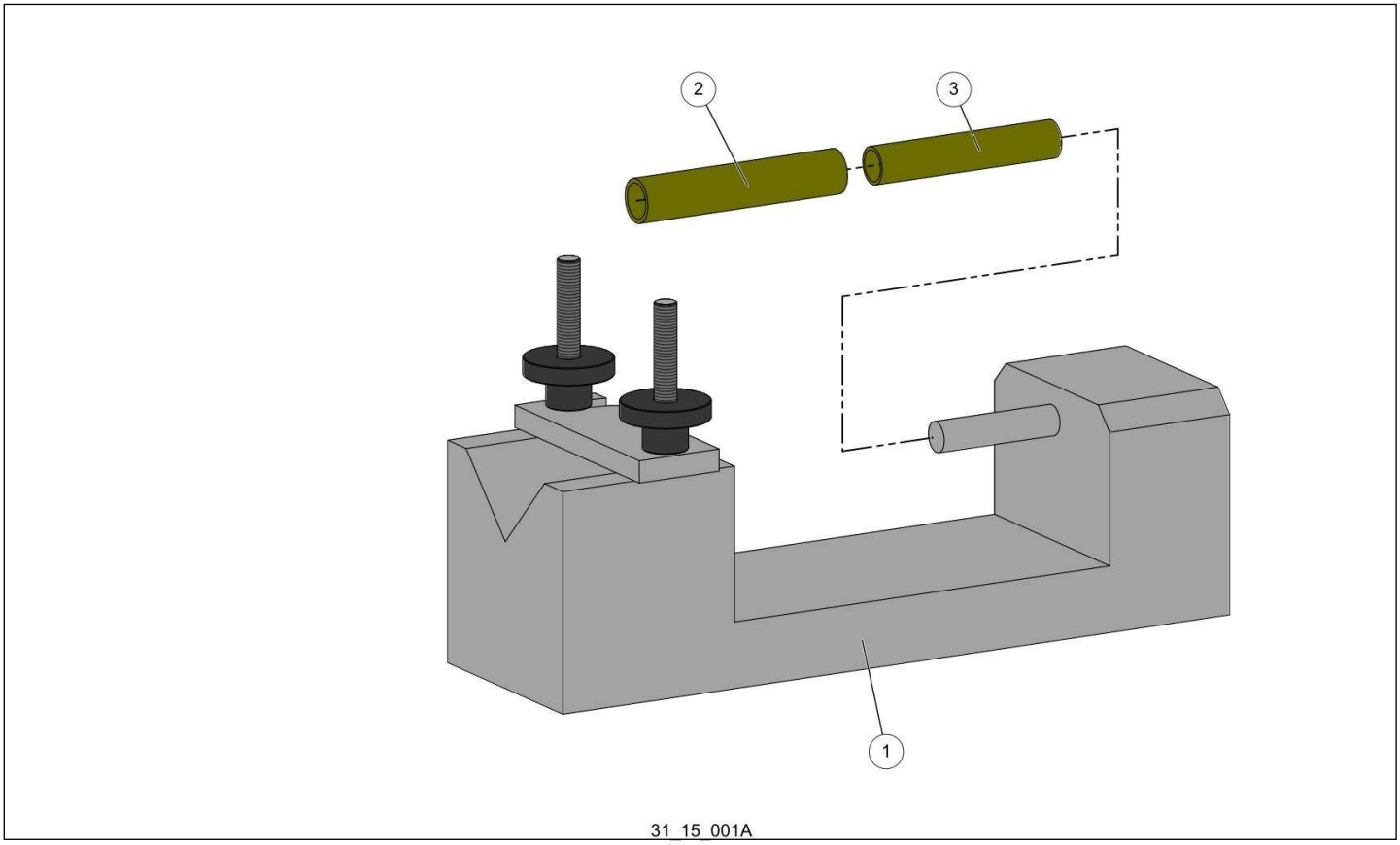

31_15_001A

Bezu	Referenz	Beschreibung	Men	Anmerkungen
1	02118	MONTAGEWERKZEUG	1	KIT B*
2	120143		1	KIT A, B*
3	02241	HÜLSE FÜR KUGELMUTTER	1	KIT B*
A	123752	ADAPTERSET KUGELMUTTERAUSBAU	1	
B	123753	MONTAGEWERKZEUG KUGELMUTTER	1	

Ersatzteile | *Arbeitsgerate & fette*

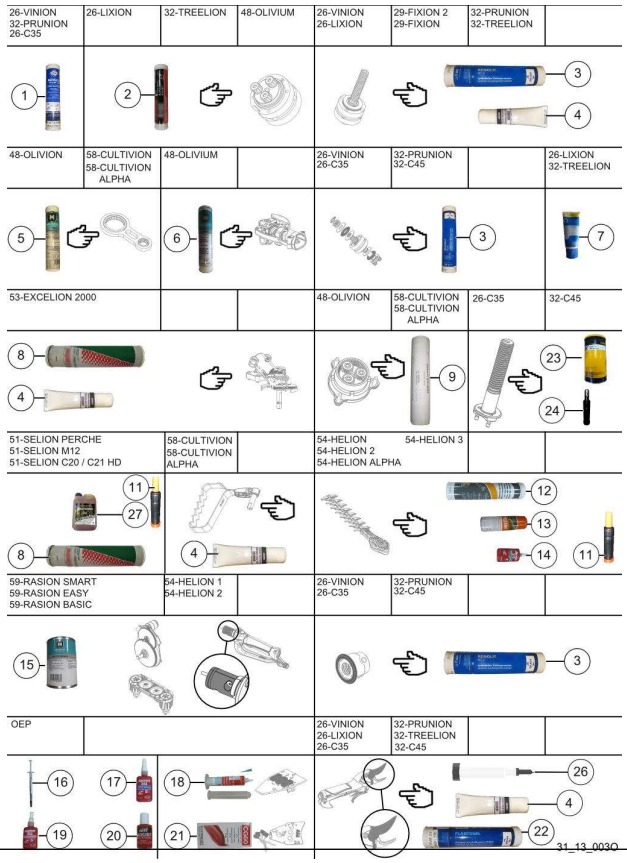

Bezu	Referenz	Beschreibung	Men	Anmerkungen
1	149789	FUCHS-SCHMIERFETT PATRONE 400G	1	
2	84401	SCHMIERFETT UNTERSETZUNG 190 G	1	
3	140484	FETT FUCHS HLT-2 PATRONE 400G	1	
4	170812	SKIN PACK SCHMIERFETTTUBE 50G	1	
5	131526	FETTKARTUSCHE G0102 310ML	1	
6	52649	SCHMIERFETT BR2+ (400 G) OLIVION	1	
7	02168	SCHMIERFETT FÜR LAGER 200 G	1	
8	02170	FETT FÜR KUGELSCHRAUBE 400 G	1	
9	80326	FETTPATRONE G2001 375 G	1	
11	68518	FETTPUMPE FÜR KETTENFÜHRUNG	1	
12	115174	HOCHLEISTUNGSFETT	1	
13	121633	BIO-HARZREINIGERSPRAY	1	
14	36649		1	
15	121596	SCHMIERFETT KONTAKT	1	
16	146528	THERMAL GREASE HY880 (1G)	1	
17	01223		1	
18	64635	THERMOPASTE SILIKONFREI HTC	1	
19	05944		1	
20	02167	PLOMBENLACK, ROT	1	
21	111539	KONTAKTFETT ALS SPRITZE	1	
22	140486	ERSETZEN DURCH REF. 35749	1	
23	170729	FETTKARTUSCHE VAB C35/C45/C3X	1	
24	02171	SPRAY FÜR ELEKTROKONTAKTE KF	1	

26	158783	FETTPUMPE FÜR C35 C45	1
27	165784	2-L-KANISTER BIO-KETTENÖL	1
5	85125	ERSETZEN DURCH REF. 131526	1
5	85125	ERSETZEN DURCH REF. 131526	1

57288 - VERLÄNGERUNG C45 P150 -

Ersatzteile | *Arbeitsgerate & fette*

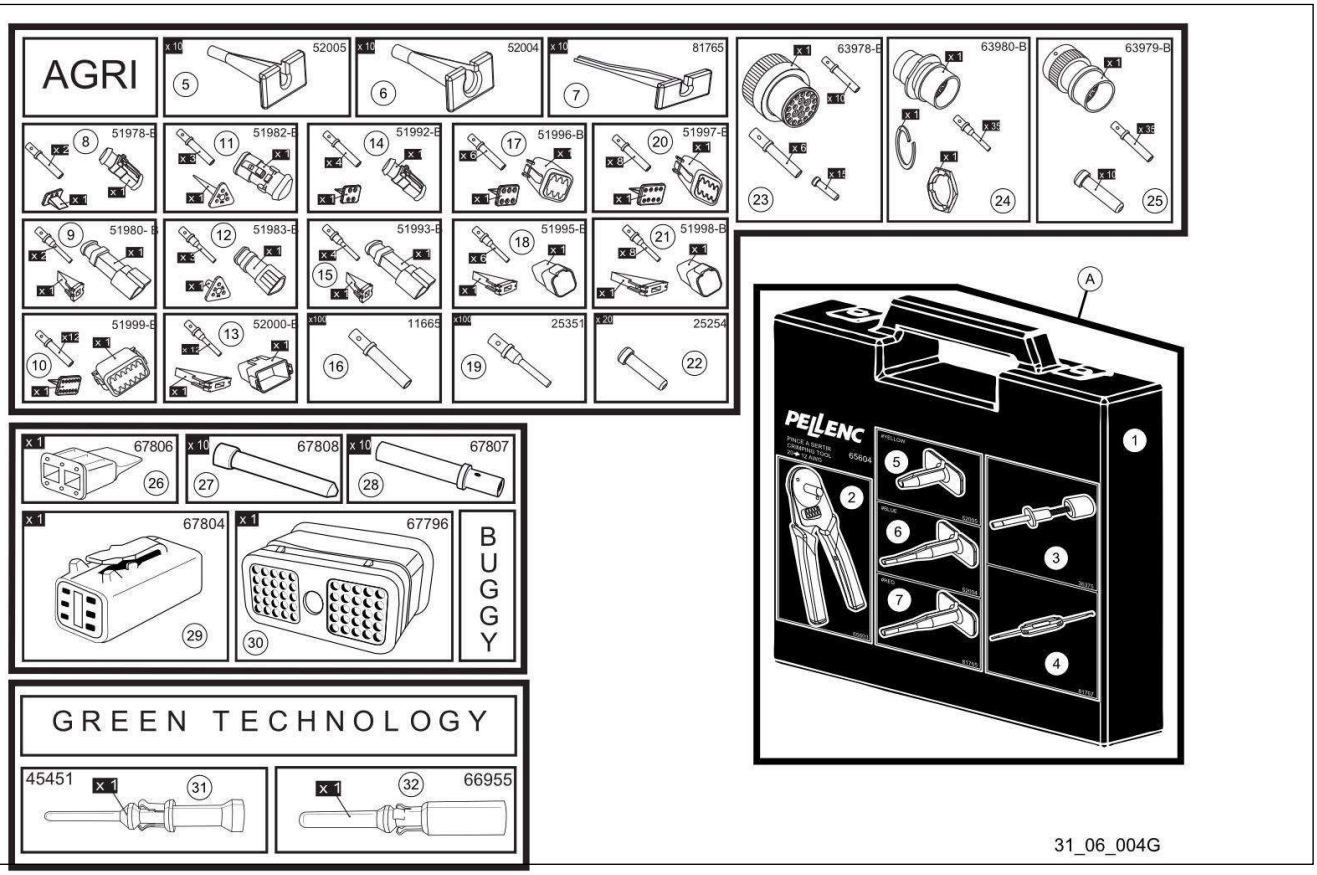

Bezu	Referenz	Beschreibung	Men	Anmerkungen
1	65602		1	KIT A*
2	65603		1	KIT A*
3	36375	AUSZIEHWERKZEUG ITT CANNON	1	KIT A*
4	81767	AUSZIEHWERKZEUG DEUTSCH STRIKE	1	KIT A*
5	52005	AUSZIEHER DEUTSCH 12 GELB (10 ST)	1	KIT A*
6	52004	AUSZIEHER DEUTSCH 16 BLAU (10 ST)	2	KIT A*
7	81765	AUSZIEHWERKZEUG DEUTSCH 20 ROT	2	KIT A*
8	51978	KONTAKTSTECKER 2V W. DEUTSCH	1	
9	51980	KONTAKTSTECKER 2V M. DEUTSCH	1	
10	51999	KONTAKTSTECKER 12V W. DEUTSCH	1	
11	51982	KONTAKTSTECKER 3V W. DEUTSCH	1	
12	51983	KONTAKTSTECKER 3V M. DEUTSCH	1	
13	52000	KONTAKTSTECKER 12V M. DEUTSCH	1	
14	51992	KONTAKTSTECKER 4V W. DEUTSCH	1	
15	51993	KONTAKTSTECKER 4V M. DEUTSCH	1	
16	11665	STECKERBUCHSE F3V DEUTSCH (100	100	
17	51996	KONTAKTSTECKER 6V M. DEUTSCH	1	
18	51995	KONTAKTSTECKER 6V W. DEUTSCH	1	
19	25351	KONTAKTSTIFT DEUTSCH 0.5/1 (100 ST)	1	
20	51997	KONTAKTSTECKER 8V W. DEUTSCH	1	
21	51998	KONTAKTBUCHSE 8V M. DEUTSCH	1	
22	25254	Dichtstopfen 12 DEUTSCH	20	
23	63978	KONTAKTSTECKER 21V HDP-20	1	

57288 - VERLÄNGERUNG C45 P150 -

24	63980	KONTAKTBUCHSE 31V HDP-20	1
25	63979	KONTAKTSTECKER 31V HDP-20	1
26	67806		1
27	67808	Dichtstopfen 20 DEUTSCH	10
28	67807		10
29	67804		1
30	67796		1
31	45451	STECKER 1,03 (0,34 MM²)	1
32	66955	F-RUNNER M POSITRONIC	1
A	65604	ELECTRO-SERVICEKIT DEUTSCH 2007	1
33	40752	PC-KABEL RS-232 MINI-DIN 4 ZU SUB-D	1
34	75685	WIDERSTAND 0,25W 12K 1%	1

Ersatzteile | *Arbeitsgerate & fette*

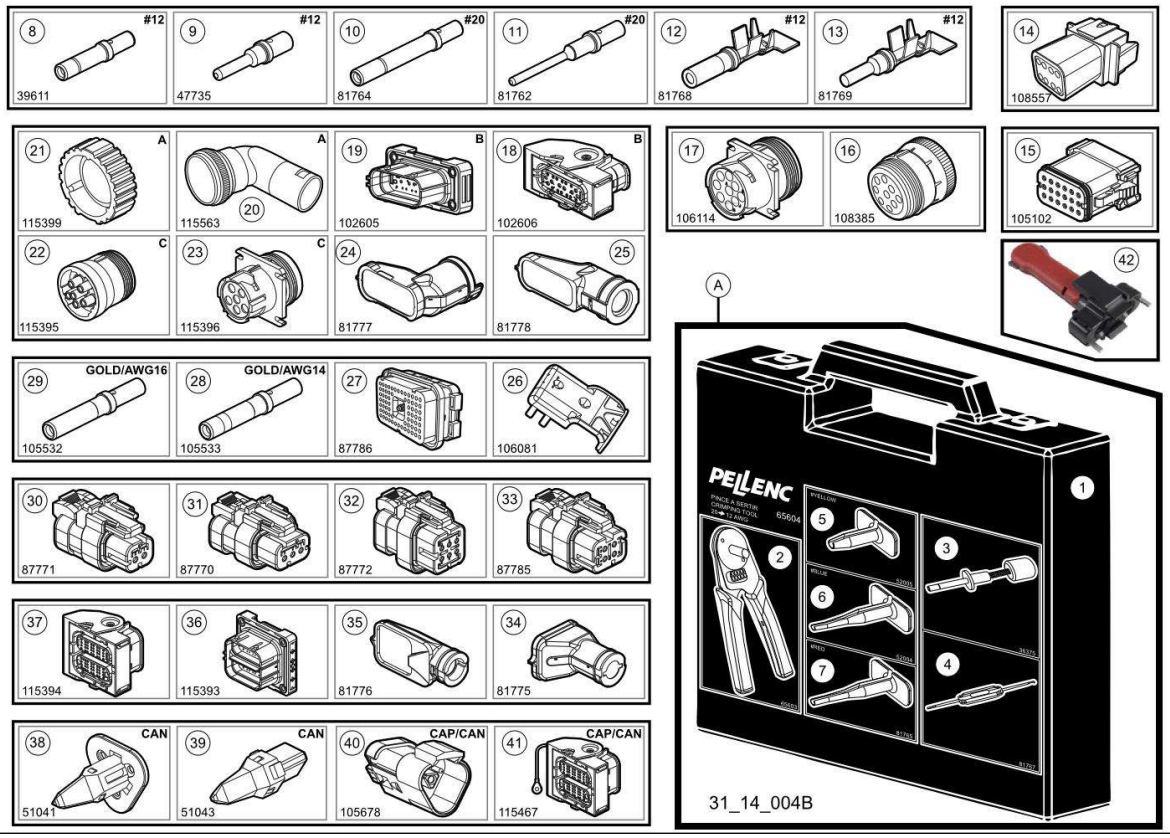

Bezu	Referenz	Beschreibung	Men	Anmerkungen
1	65602		1	KIT A*
2	65603		1	KIT A*
3	36375	AUSZIEHWERKZEUG ITT CANNON	1	KIT A*
4	81767	AUSZIEHWERKZEUG DEUTSCH STRIKE	1	
5	52005	AUSZIEHER DEUTSCH 12 GELB (10 ST)	1	KIT A*
6	52004	AUSZIEHER DEUTSCH 16 BLAU (10 ST)	2	KIT A*
7	81765	AUSZIEHWERKZEUG DEUTSCH 20 ROT	2	KIT A*
8	39611	BUCHSENKONTAKT DEUTSCH 2/3MM2	1	
9	47735	STECKER DEUTSCH 2/3MM2 T12 (20	1	
10	81764	BUCHSENKONTAKT DEUTSCH # 20 SC	1	
11	81762	STECKER DEUTSCH # 20 SC (20 ST.)	1	
12	81768	BUCHSE. DEUT. #12 FÖRDERB. 10	1	
13	81769	STECKER DEUTSCH #12 FÖRDER. 10	1	
14	108557	STECKVERBINDER CON M8V DEUTSCH	1	
15	105102		1	
16	108385		1	
17	106114		1	
18	102606	STRIKE-STECKER MD DEUTSCH 18B	1	
19	102605		1	
20	115563		1	
21	115399	STOPFEN SOCKEL DEUTSCH HD10 12P	1	
22	115395	STECKER DEUTSCH 6 S#12 HD10	1	
23	115396	SOCKEL DEUTSCH 6 P#12 HD10	1	

24	81777	ANSCHLUSS 180 STRIKE MD DEUTSCH	1
25	81778		1
26	106081		1
27	87786		1
28	105533		1
29	105532		1
30	87771		1
31	87770		1
32	87772		1
33	87785		1
34	81775	ANSCHLUSS 180 STRIKE FL DEUTSCH	1
35	81776	ANSCHLUSS 90 STRIKE FL DEUTSCH	1
36	115393	STRIKE-SOCKEL FL DEUTSCH 64A	1
37	115394	STRIKE-STECKER FL DEUTSCH 64A	1
38	51041		1
39	51043		1
40	105678		1
41	115467	BUCHSE STRIKE FL64 CAN BUS	1
42	115709		1
A	65604	ELECTRO-SERVICEKIT DEUTSCH 2007	1

57288 - VERLÄNGERUNG C45 P150 -

Ersatzteile	*Arbeitsgerate & fette*



31_11_002A



56

Bezu	Referenz	Beschreibung	Men	Anmerkungen
1	101600	BATTERIE ENTLADER	1	
2	125795	ENTLADEKABEL-ADAPTER FÜR ULIB	1	
3	137684	ADAPTERKABEL BATTERIE-ENDLADER	1	
4	167313	Y-KABEL FÜR ENTLADESTATION	1	

57288 - VERLÄNGERUNG C45 P150 -

Ersatzteile

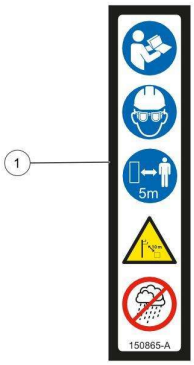

32_19_003A

Bezu	Referenz	Beschreibung	Men	Anmerkungen
1	150865	AUFKLEBER SICHERHEIT SCHAFT	1	