Ersatzteilkatalog

57259 - C45 - ULiB 150P

57259 - C45 - ULiB 150P - 2026

Baujahr A



PELLENC

84122 Pertuis

Tel: +33 (0)490 094 700
Fax: +33 (0)490 096 409

E-mail: hotline.pellenc-catalog@pellenc.com
Website www.pellenc.com

Ersatzteile	*Mechanik*

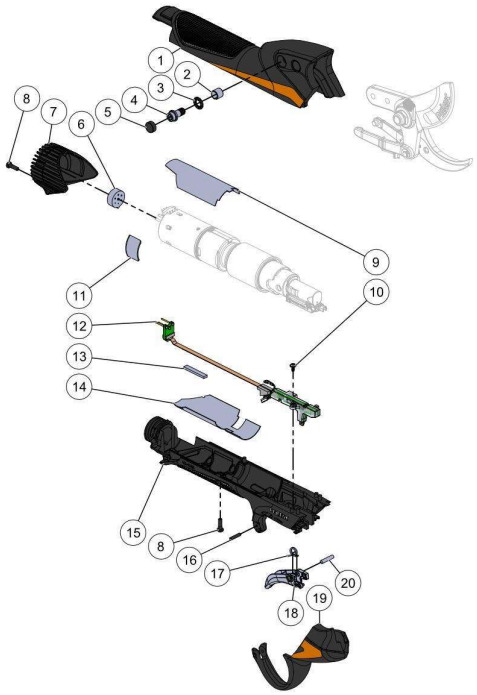

32_22_001A

Bezu	Referenz	Beschreibung	Men	Anmerkungen
1	160962		1	KIT B*
2	161091		2	KIT B*
3	01017	SCHNORR-SCHEIBE 6 (50 ST)	2	
4	158096	SCHRAUBE HAKEN TORX30 C35 C45	2	
5	100812	KAPPE ZYLINDER	2	
6	131674	PINS ISOLIERSCHAUM	1	
7	160964		1	KIT A*
8	130656	SCHRAUBE CBX M3-10 SCHW BEDR	5	
9	161032		1	
10	160911	SCHRAUBE DELTA PT WN5451 25-5 T8	2	KIT D*
11	161453	SEITLICHES WÄRMELEITPAD C45	2	KIT A*
12	154078		1	KIT D*
13	131675		1	KIT D*
14	161023		1	KIT D*
15	160963		1	KIT D*
16	153401	ZYLINDERSTIFT 2,5 M 6-12	1	KIT C*
17	155940	FEDER AUSLÖSER C35 C45	1	KIT D, E*
18	158142		1	KIT D, E*
19	160961		1	KIT C*
20	161084		1	KIT D, E*
A	165518	KIT DISSIPATEUR C45	1	
B	165514	KIT CORPS SUP + ENTRETOISES C45	1	
C	165512	KIT GARDE C45	1	

D	163523	CORPS INF EQUIPE C45 PCS	1
E	159024	AUSLÖSER SET C35	1

Ersatzteile	*Mechanik*

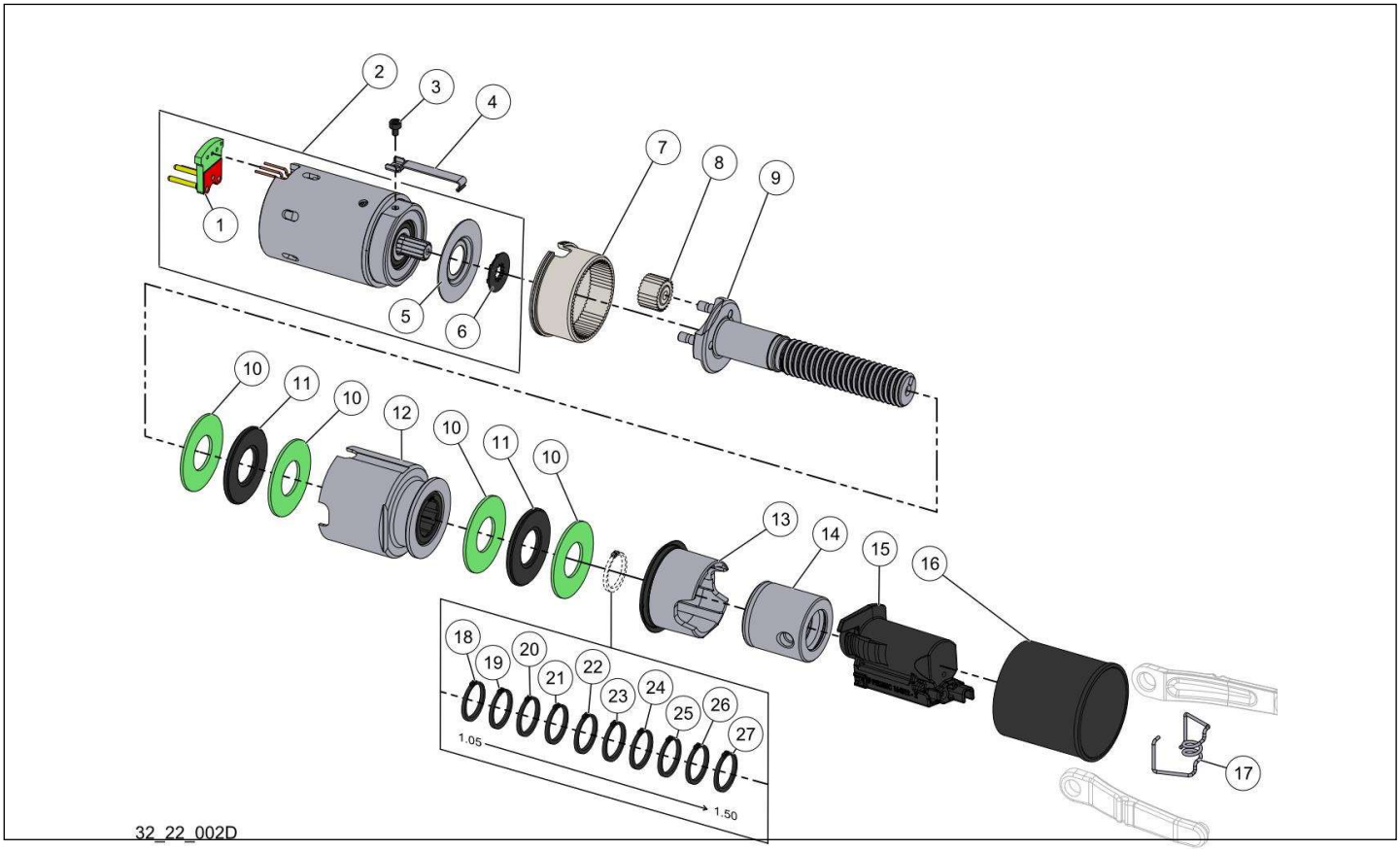

Bezu	Referenz	Beschreibung	Men	Anmerkungen
1	125911	STECKERPLATINE	1	
2	165513	MOTOR C45, VERPACKT	1	
3	155941	ISK-SCHRAUBE M2X3	2	
4	153623	KLAMMER MOTOR C35 C45	2	
5	158098	VERSCHLEISSSCHEIBE	1	
6	158099	SCHEIBE CENTRIGRAISSE C35 C45	1	
7	151695	KRANZ C35 C45	1	
8	151697	SATELLITENRAD C35 C45	3	
9	163519		1	KIT A*
10	68648	ANSCHLAGSCHEIBE AS 12X26	4	
11	68647	AXIAL NADELLAGER AXK 12X26	2	
12	158128	TUBE + DOUILLE C35	1	
13	145343		1	KIT A*
14	160979		1	KIT A*
15	163509	DOIGT DE PROTECTION PREPARE C45	1	
16	118349	DICHTUNGSZYLINDER PRUNION	1	
17	128278	SCHENKELFEDER FÜR	1	
18	126571	SICHERUNGSRING GESCHLIFFEN H	1	
19	126572	SICHERUNGSRING GESCHLIFFEN H 1,1	1	
20	126573	SICHERUNGSRING GESCHLIFFEN H	1	
21	126574	SICHERUNGSRING GESCHLIFFEN H 1,2	1	
22	126575	SICHERUNGSRING GESCHLIFFEN H	1	
23	126576	SICHERUNGSRING GESCHLIFFEN H 1,3	1	

24	126577	SICHERUNGSRING GESCHLIFFEN H	1
25	126578	SICHERUNGSRING GESCHLIFFEN H 1,4	1
26	126579	SICHERUNGSRING GESCHLIFFEN H	1
27	76715	VERSTÄRKTER SICH.RING AS 12X1.5	1
A	165504	KIT VIS A BILLES + ECROU + AXES C45	1

Ersatzteile	*Mechanik*

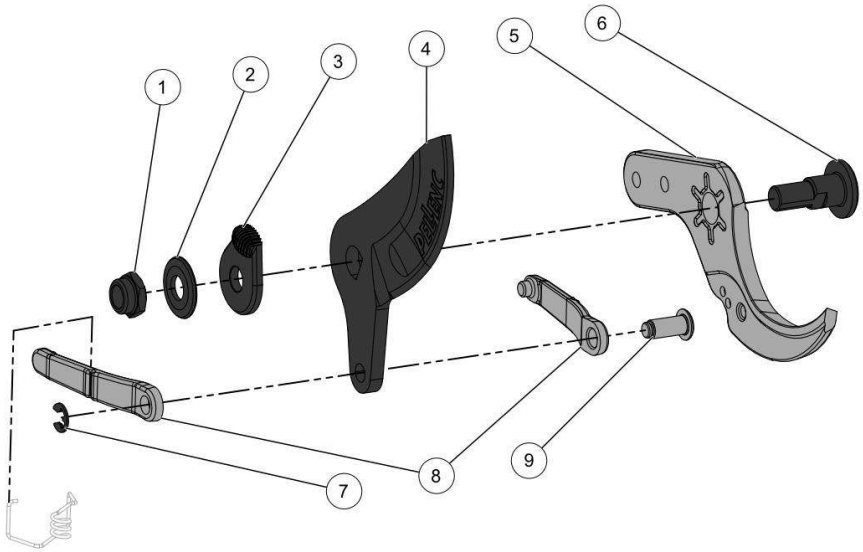

32_22_003A

Bezu	Referenz	Beschreibung	Men	Anmerkungen
1	63949	MUTTER DEFORM. KLINGENBOLZEN	1	KIT B*
2	63948	DRUCKSCHEIBE KLINGENBOLZEN	1	KIT B*
3	118362	SPIELPRÜFSCHEIBE +	1	KIT A, B*
4	160960		1	KIT A*
5	160973	CROCHET C45	1	
6	158957	AXE DE LAME EQUIPE C35 C45	1	KIT B*
7	109144	CLIPS TRUARC 4	1	KIT A, B, C*
8	160968		2	KIT B, C*
9	167513	BOLZEN DER KLINGENHALTERUNG	1	KIT A, B, C*
10	155941	ISK-SCHRAUBE M2X3	2	KIT B*
A	165510	KIT LAME C45	1	
B	165508	KIT ENTRETIEN C45	1	
C	169422	KLINGENHALTERSATZ C45	1	
D	186087	C45 Spezialwartungssatz 2025	1	

Ersatzteile	*Mechanik*

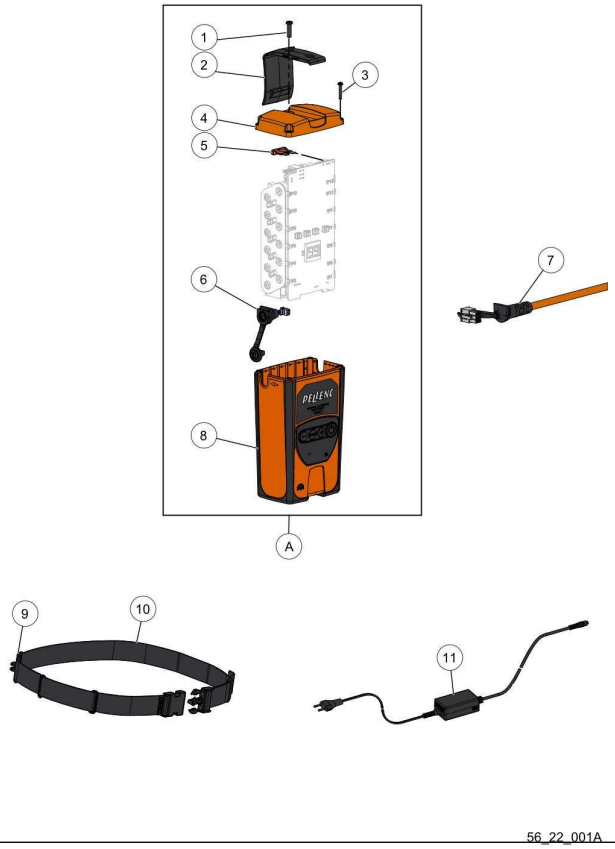

Bezu	Referenz	Beschreibung	Men	Anmerkungen
1	132845	SCHRAUBE DURO PT 40X15 PT +	1	
2	131391	GURTKLIPS R-L AKKU 150	1	
3	165145	VIS PLASTITE Ø2.5X16 TX8 LARGE	4	
4	150671		1	
5	42388	STECKSICHERUNG 15A - 58V (10 ST)	1	
6	151665	KABELBAUM ANSCHLUSS LADEN BATT	1	
7	130734	ANSCHLUSSKABEL ORANGE	1	
8	163473		1	
9	138603	KABEL-CLIP AKKUGURT 150	1	
10	112343	BECKENGURT AKKU ULIB 150	1	
11	159021	LADEGERÄT 5004HV2+KAB.EUR+ADPT	1	
11	156906	LADEGERÄT CB5004HV2 + KABEL AUST	1	
11	44632	KABEL MIT NETZSTECKER (EUROPA)	1	
12	135291		2	
A	164650	AKKUGEHÄUSE KOMPLETT 150P	1	
11	169936	LADEGERÄT CB5004HV2 + KABEL USA	1	

57259 - C45 - ULiB 150P

57259 - C45 - ULiB 150P - 2026

Ersatzteile	*Arbeitsgerate & fette*



Bezu	Referenz	Beschreibung	Men	Anmerkungen
1	65511	PRÜFKABEL FÜR	1	KIT A*
2	158338	ADAPTER USB-STECKER ZU	1	KIT A*
3	21883	ADAPTERKABEL RS-232/DB-9	1	KIT A*
4	39832	ERSETZEN DURCH REF 61276	1	KIT A*
5	122399	RFID-KARTE DIAG ULIB UMSPRITZT MIT	1	KIT A*
6	127267	SPANNUNGSPRÜFKABEL	1	KIT A*
A	61276	IRDA/RFID BOX + KARTE ULIB	1	
7	134671	KABEL MOLEX 6/6PT-STLINK/V FÜR	1	

Ersatzteile	*Arbeitsgerate & fette*



31_11_002A



56

Bezu	Referenz	Beschreibung	Men	Anmerkungen
1	101600	BATTERIE ENTLADER	1	
2	125795	ENTLADEKABEL-ADAPTER FÜR ULIB	1	
3	137684	ADAPTERKABEL BATTERIE-ENDLADER	1	
4	167313	Y-KABEL FÜR ENTLADESTATION	1	

Ersatzteile	*Arbeitsgerate & fette*

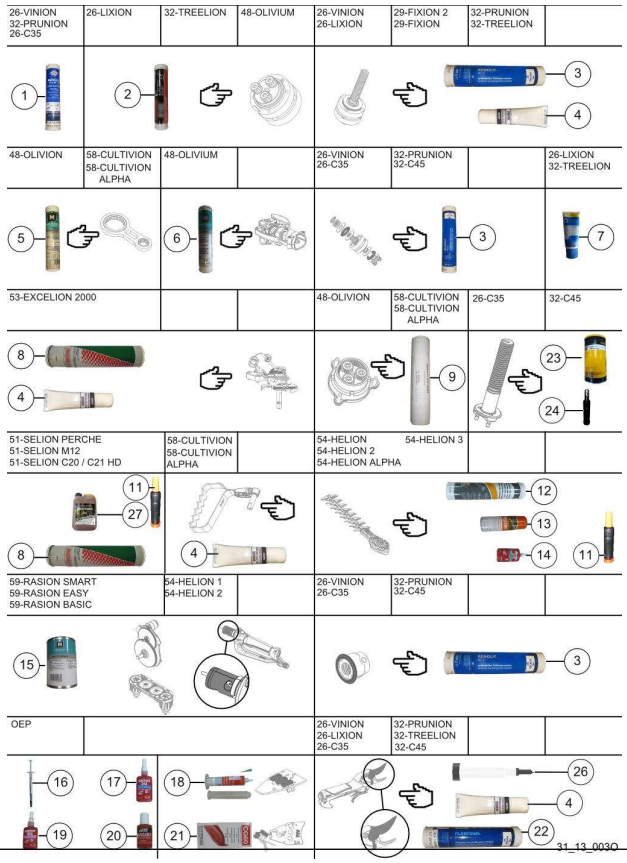

Bezu	Referenz	Beschreibung	Men	Anmerkungen
1	149789	FUCHS-SCHMIERFETT PATRONE 400G	1	
2	84401	SCHMIERFETT UNTERSETZUNG 190 G	1	
3	140484	FETT FUCHS HLT-2 PATRONE 400G	1	
4	170812	SKIN PACK SCHMIERFETTTUBE 50G	1	
5	131526	FETTKARTUSCHE G0102 310ML	1	
6	52649	SCHMIERFETT BR2+ (400 G) OLIVION	1	
7	02168	SCHMIERFETT FÜR LAGER 200 G	1	
8	02170	FETT FÜR KUGELSCHRAUBE 400 G	1	
9	80326	FETTPATRONE G2001 375 G	1	
11	68518	FETTPUMPE FÜR KETTENFÜHRUNG	1	
12	115174	HOCHLEISTUNGSFETT	1	
13	121633	BIO-HARZREINIGERSPRAY	1	
14	36649		1	
15	121596	SCHMIERFETT KONTAKT	1	
16	146528	THERMAL GREASE HY880 (1G)	1	
17	01223		1	
18	64635	THERMOPASTE SILIKONFREI HTC	1	
19	05944		1	
20	02167	PLOMBENLACK, ROT	1	
21	111539	KONTAKTFETT ALS SPRITZE	1	
22	140486	ERSETZEN DURCH REF. 35749	1	
23	170729	FETTKARTUSCHE VAB C35/C45/C3X	1	
24	02171	SPRAY FÜR ELEKTROKONTAKTE KF	1	

26	158783	FETTPUMPE FÜR C35 C45	1
27	165784	2-L-KANISTER BIO-KETTENÖL	1
5	85125	ERSETZEN DURCH REF. 131526	1
5	85125	ERSETZEN DURCH REF. 131526	1

Ersatzteile	*Arbeitsgerate & fette*

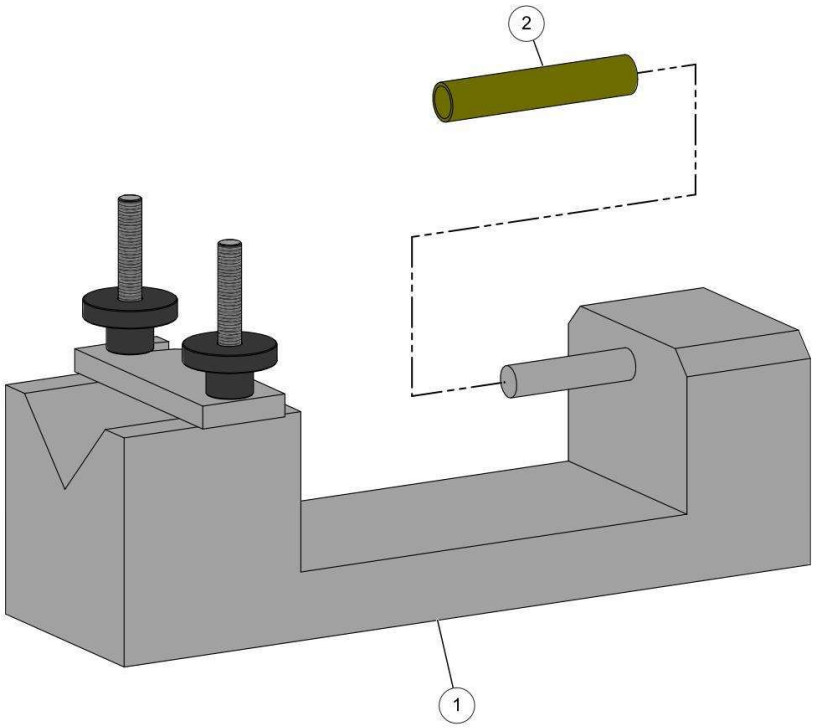

31_22_002A

Bezu	Referenz	Beschreibung	Men	Anmerkungen
1	76619	WERKZEUG KUGELMUTTER TREELION	1	
2	74415	MUFFE + KUGELUMLAUFMUTTER	1	

Ersatzteile	*Elektrik*

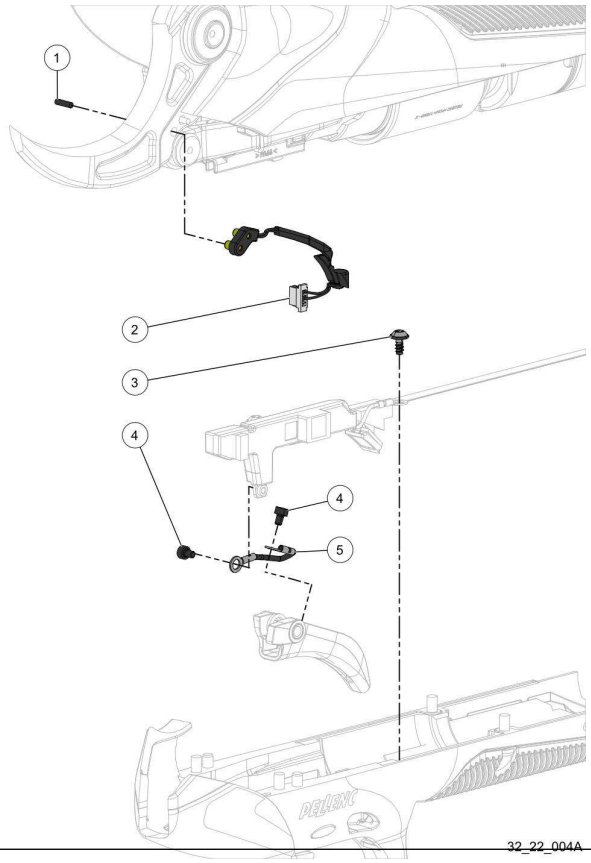

Bezu	Referenz	Beschreibung	Men	Anmerkungen
1	163445	SCHRAUBE ANSCHLUSS HAKEN C35	2	
2	164578	ANSCHLUSS HAKEN C45 V2	1	KIT A*
3	160911	SCHRAUBE DELTA PT WN5451 25-5 T8	2	
4	155941	ISK-SCHRAUBE M2X3	4	
5	163297	VERBINDUNGSKABEL AUSLÖSER C35 /	1	
6	158128	TUBE + DOUILLE C35	1	KIT A*
A	182222	C45 Upgradekit Lagerware 2025	1	Kit nur ab Kalenderwoche 28 verfügbar.

Ersatzteile

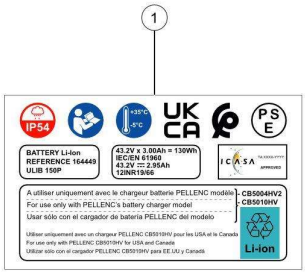

56_22_017A

Bezu	Referenz	Beschreibung	Men	Anmerkungen
1	163449		1	

57259 - C45 - ULiB 150P - 2026

Ersatzteile | *Zusatzteile*



26_22_005C

Bezu	Referenz	Beschreibung	Men	Anmerkungen
1	02322	SKIN-PACK SCHLEIFSTEIN (10 ST)	1	
2	120989	ARMBINDE VINION/PRUNION	1	
3	159494	SCHLÜSSEL 13 SCHNEIDKOPF C35 C45	1	
4	116764	KLEINER UNIVERSALKOFFER	1	
5	154772	BECKENGURT FIXION - C35 C45	1	
6	152336	TRAGESYSTEM HOLSTER C35	1	
7	158783	FETTPUMPE FÜR C45	1	

57259 - C45 - ULiB 150P - 2026

Ersatzteile | *Zusatzteile*

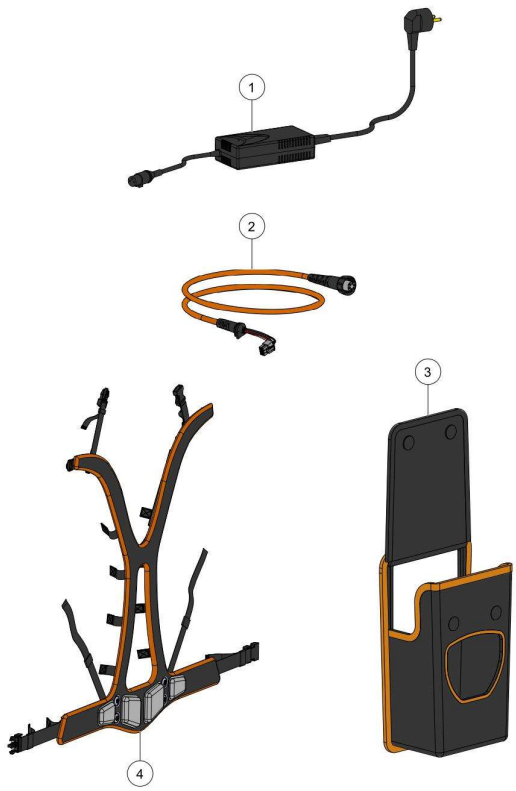

56_22_015C

Bezu	Referenz	Beschreibung	Men	Anmerkungen
1	132649		1	
1	152147	ADAPTER LADEGERÄT 1A-	1	
1	44632	KABEL MIT NETZSTECKER (EUROPA)	1	
2	147072	KABEL VINION + PRUNION 150 ORANGE	1	
3	165159	AKKU-GEHÄUSE 150/150P	1	
4	154702	TRAGESYSTEM AKKU 250 >=2022	1	
A	132658	LADEGERÄT 1A/50V + EU-KABEL	1	BATTERIE 250*

Ersatzteile | *Zusatzteile*



26_22_007A

Bezu	Referenz	Beschreibung	Men	Anmerkungen
1	164452	ACTIV SECURITY TOOL HANDSCHUH -	1	
1	147338	ACTIV SECURITY TOOL HANDSCHUH -	1	
1	163551	ACTIV SECURITY TOOL HANDSCHUH -	1	
1	163552	ACTIV SECURITY TOOL HANDSCHUH -	1	
1	163553	ACTIV SECURITY TOOL HANDSCHUH -	1	
1	163554	ACTIV SECURITY TOOL HANDSCHUH -	1	
2	164453	ACTIV SECURITY VEGETATION	1	
2	147339	ACTIV SECURITY VEGETATION	1	
2	163555	ACTIV SECURITY VEGETATION	1	
2	163556	ACTIV SECURITY VEGETATION	1	
2	163557	ACTIV SECURITY VEGETATION	1	